广东省施工图数字化审查专用
出图
设计单位：中国市政工程中南设计研究总院有限公司
2024年03月16日确认图纸
审图
机构名称：深圳市精鼎建筑工程咨询有限公司
机构类别：一类 认定书编号：19014
业务范围：一类 房屋建筑（含超限高层）工程;一类 市政基础设施（给水、排水、道路、桥梁、隧道、公共交通、轨道交通、风景园林）工程
有效期至：2026年09月19日
2024年03月26日完成审查

景观	燃气
交通	水工
道路	桥梁
电气	自控
建筑	结构
给水	排水
会签栏	

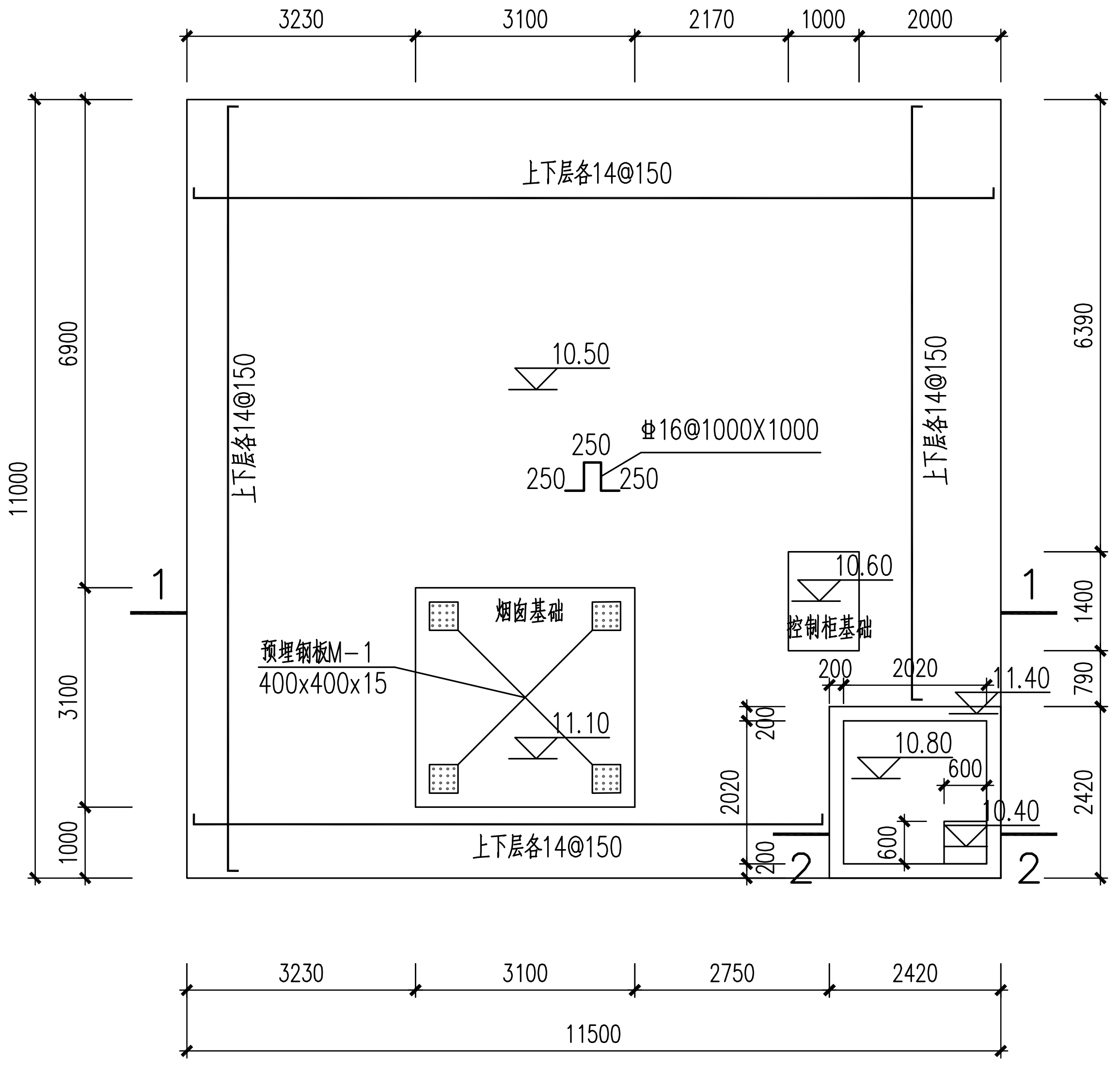
3230
3100
2170
1000
2000
上下层各14@150
上下层各14@150
上下层各14@150
上下层各14@150
10.50
250
250
250
Φ16@1000X1000
10.60
控制柜基础
烟囱基础
预埋钢板M-1
400x400x15
11.10
200
2020
200
11.40
10.80
600
600
10.40
200
11000
6900
3100
1000
6390
1400
790
2420
1
1
2
2
3230
3100
2750
2420
11500

生物除臭滤池A区底板配筋图 1:100

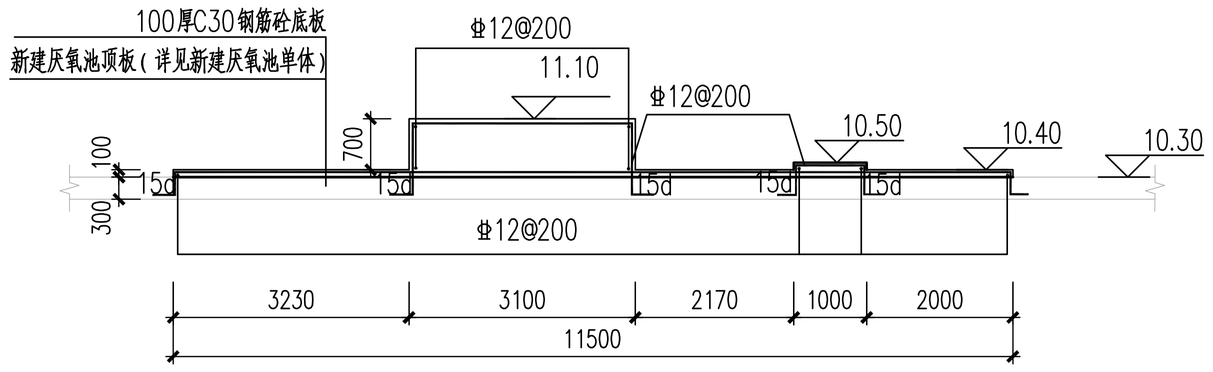
100厚C30钢筋砼底板
新建厌氧池顶板（详见新建厌氧池单体）
Φ12@200
11.10
Φ12@200
10.50
10.40
10.30
700
100
300
15d
15d
15d
15d
15d
Φ12@200
3230
3100
2170
1000
2000
11500

1-1 剖面图 1:100

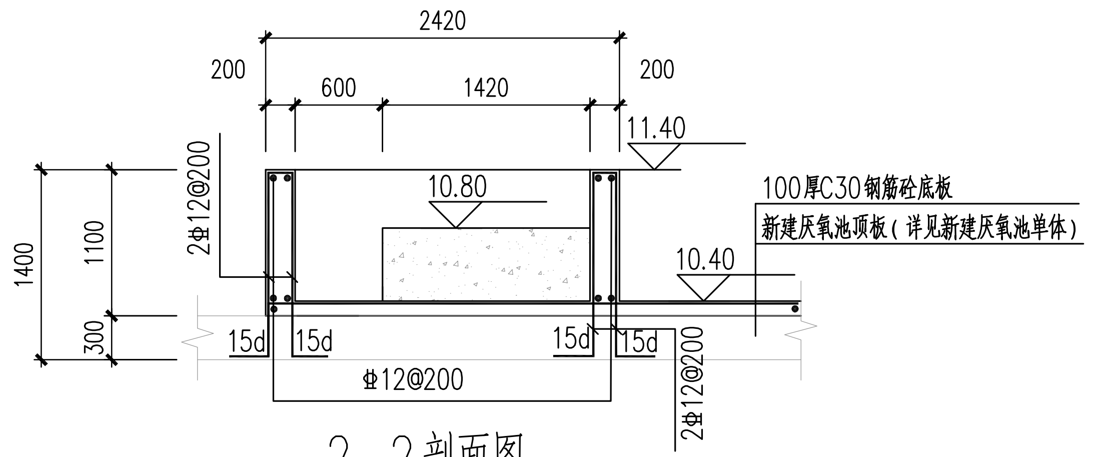
2420
200
600
1420
200
11.40
10.80
100厚C30钢筋砼底板
新建厌氧池顶板（详见新建厌氧池单体）
10.40
1400
1100
300
2Φ12@200
2Φ12@200
15d
15d
15d
15d
Φ12@200

2-2 剖面图 1:50

中华人民共和国一级注册结构工程师
姓 名：刘欢华
注册号：4200125-S073
有效期：至2025年12月

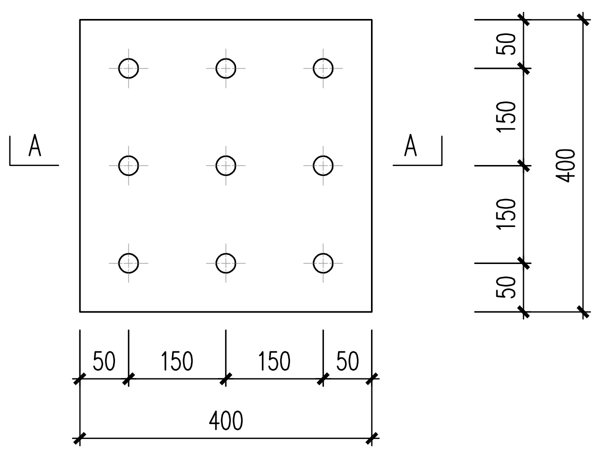
A
A
50
150
150
50
400
50
150
150
50
400

M-1 1:10

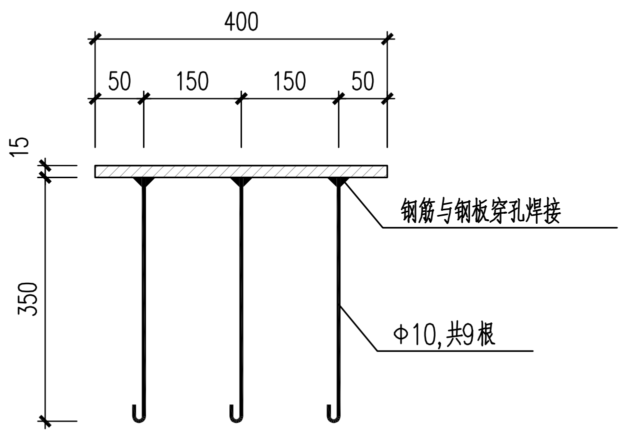
400
50
150
150
50
15
350
钢筋与钢板穿孔焊接
Φ10,共9根

A-A 1:10

说明:

1. 本图尺寸单位：毫米，标高单位：米，1985国家高程。
2. 材料：砼强度等级：除图中注明外，垫层采用C20混[illegible]，钢筋为HRB400级(Φ)，HPB300级(Φ)，预埋槽钢、钢板为Q235B。
3. 砼保护层厚度：底板下层为25，底板上层为25。
4. 设备预埋件详见工艺图。
5. 预埋钢板为暂定，具体由实际招标确定。

中国市政工程中南设计研究总院有限公司
出图专用章
工程设计综合资质甲级。
证书号:A142001257 有效期至2025年03月02日

中国市政工程中南设计研究总院有限公司
Central & Southern China Municipal Engineering Design and Research Institute Co.,Ltd
工程设计综合资质甲级:A142001257 工程咨询甲级资信:甲212021010950

审定	陈中昱	陈中昱	专业负责人	刘欢华 陈中昱	刘欢华 陈中昱	工程名称	东莞市茶山镇污水处理厂改扩建项目		
审核	陈中昱		校核	肖山喜	肖山喜	子项	生物除臭滤池		
项目负责人	戴仲怡 周雪丽	戴仲怡 周雪丽	设计	康佳敏	康佳敏	图名	生物除臭滤池A区结构配筋图		
						设计号	排06-2023-62	设计阶段	施工图
						版本	A		
						图号	施-结1302	专业	结构
						日期	2024.03		